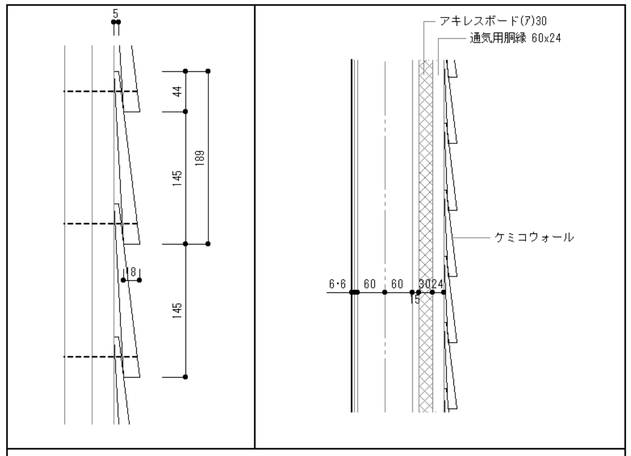


外壁詳細図 SCALE 1/5・1/10

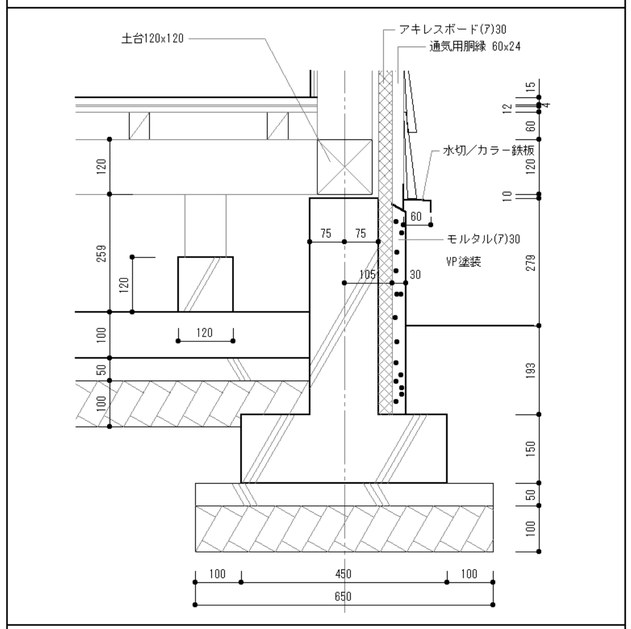


基礎詳細図 SCALE 1/10

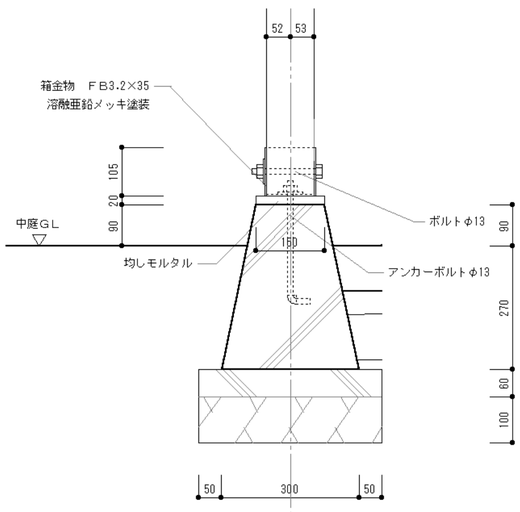

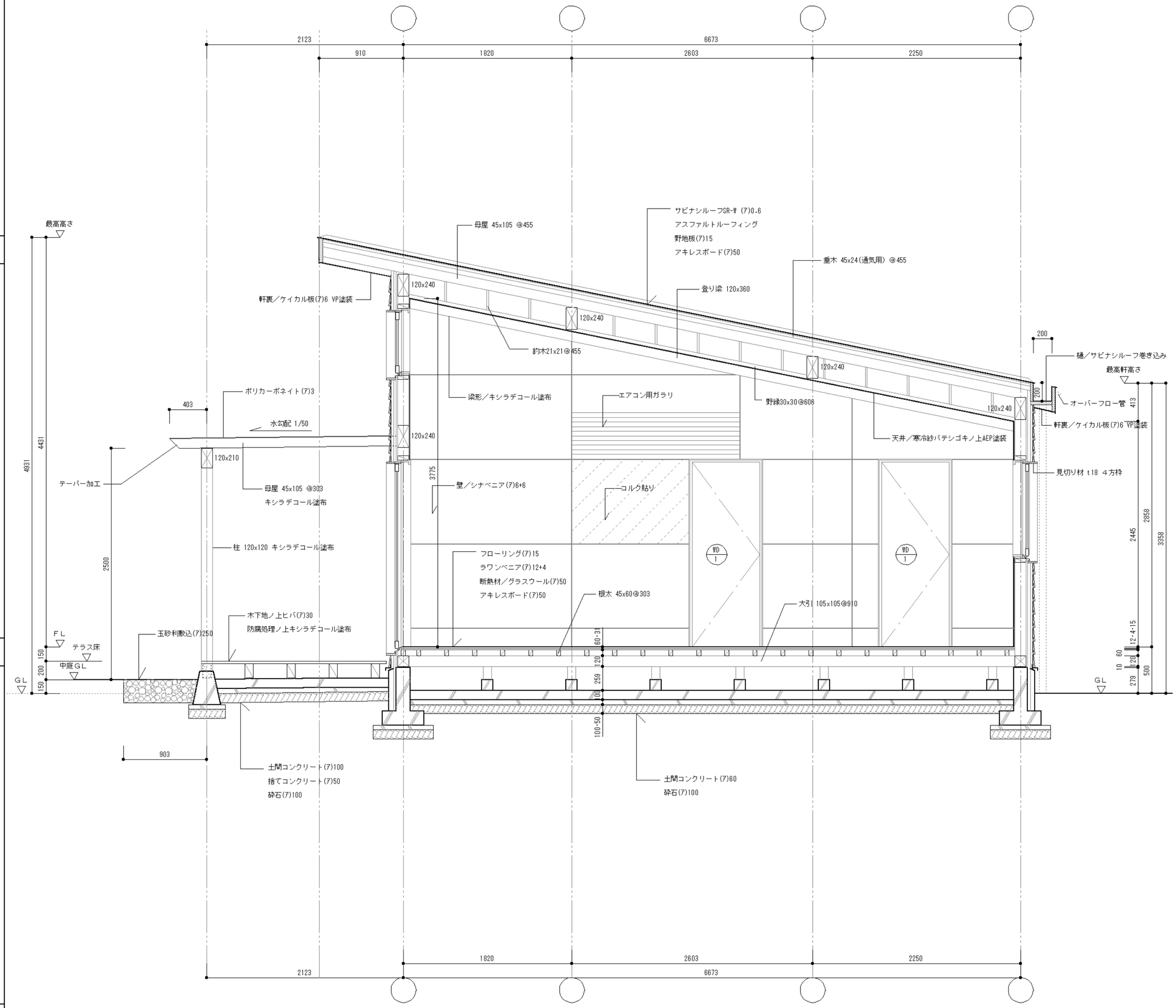
独立基礎詳細図 SCALE 1/10