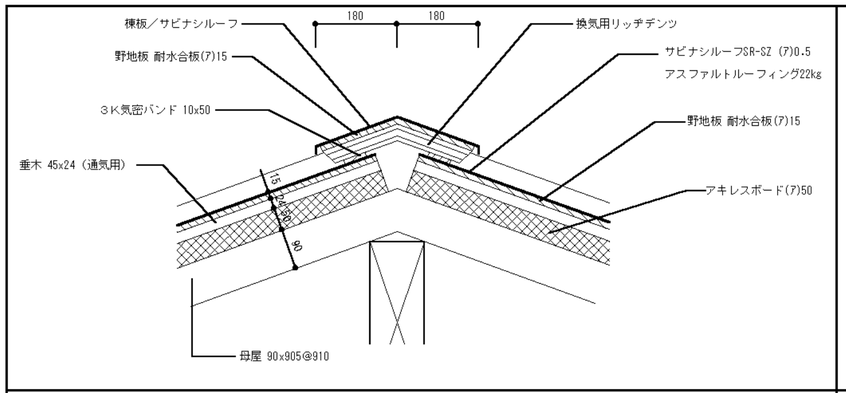

棟板詳細図 SCALE 1/10

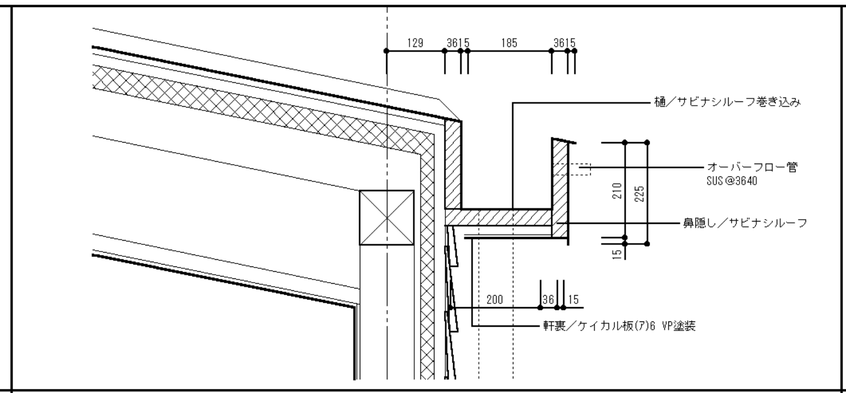

樋詳細図 SCALE 1/10

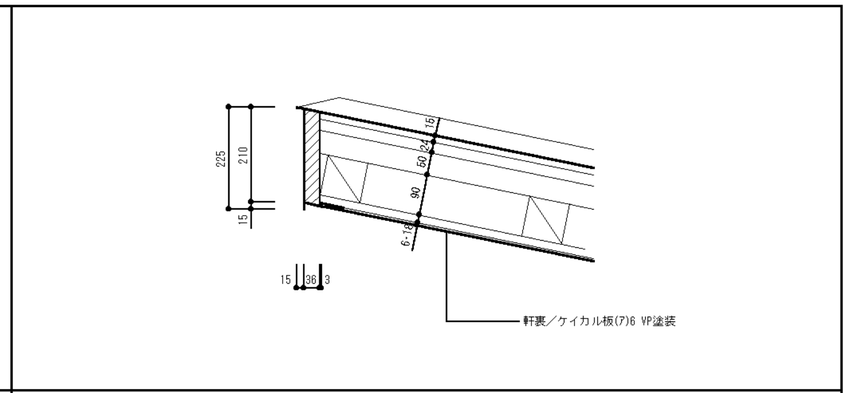

軒先詳細図 SCALE 1/10

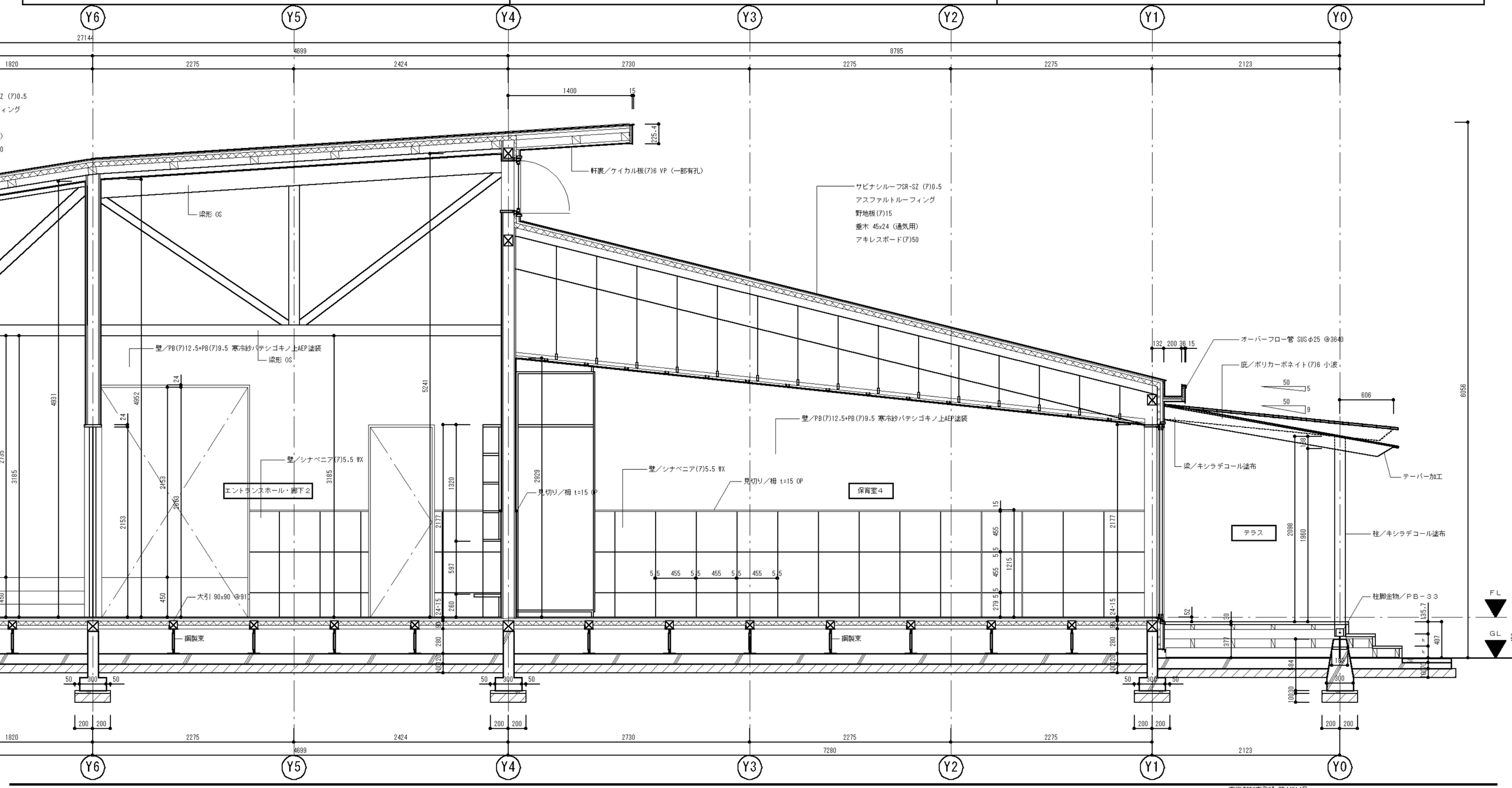

H-NAKAO ARCHITECTS & ASSOCIATES	project title （仮称）石下保育園新築工事	drawing title 矩計図 2	scale 1／30 file name $f	date %y/%m/%d drawing by HDMNKO	group-layer no. 2-0,1,2,3,4,5,6,8,A,B,C,D A-0,1,2,3,9,A,B F-0,1,9

〒101-0051
東京都千代田区神田神保町3-4-4九段下ビル3F
tel.03.5216.3306 fax.03.5216.3307
東京都知事登録 第44014号
一級建築士事務所
有限会社
中尾英己建築設計事務所
建設大臣登録 第281290号
代表取締役 中尾英己

sheet no.
A-19